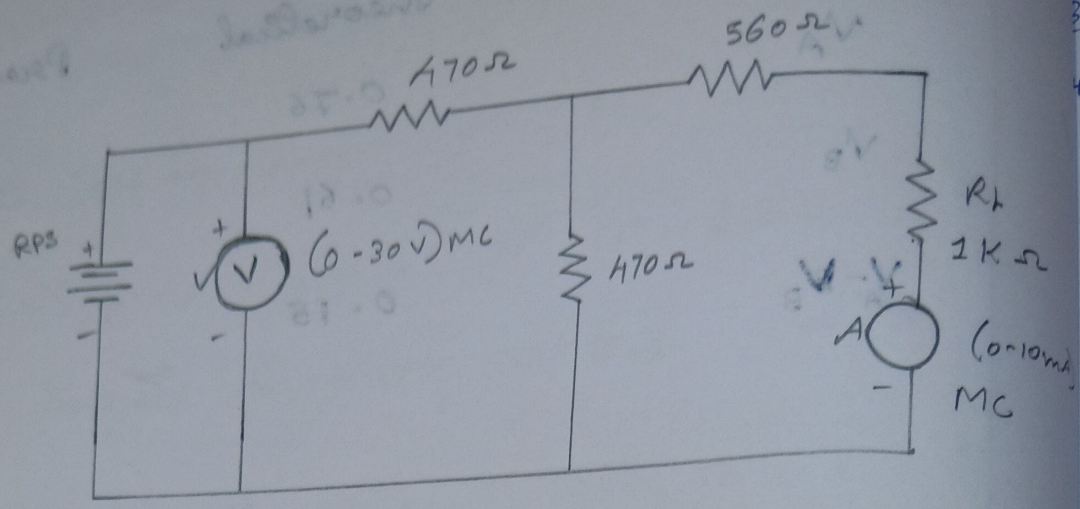
470Ω
560Ω
RPS
(0-30V) MC
470Ω
RL
1KΩ
A
(0-10mA)
MC

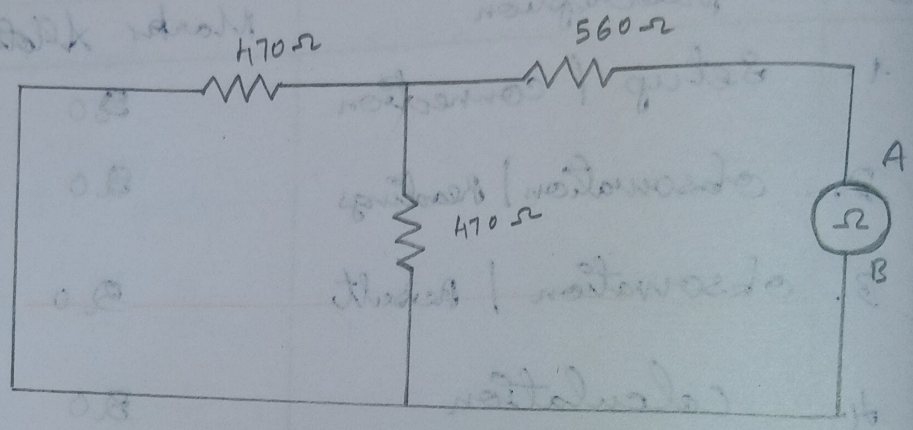
470Ω
560Ω
470Ω
A
B

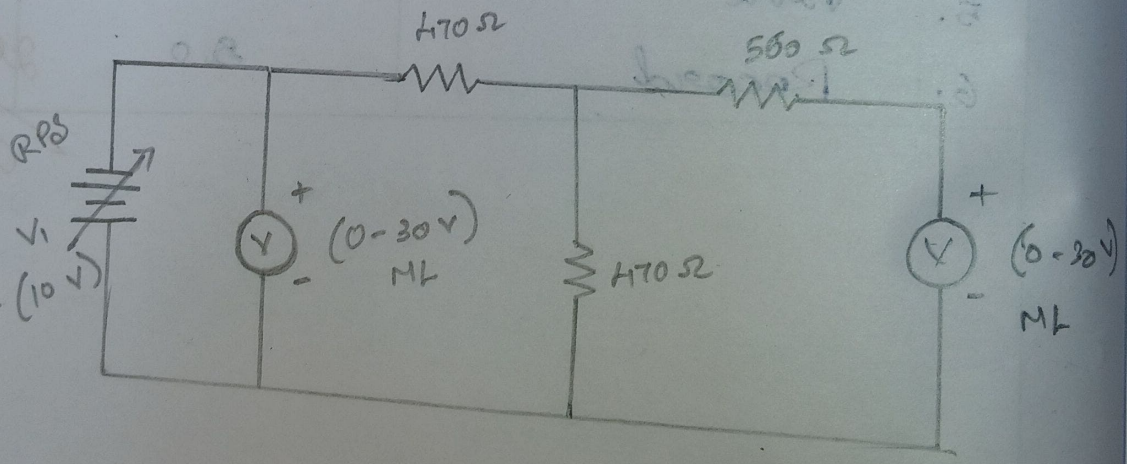
470Ω
560Ω
RPS
V1
(10V)
(0-30V)
ML
470Ω
(0-30V)
ML

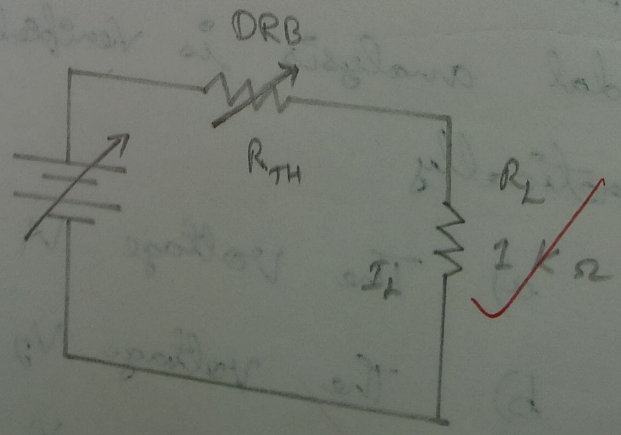
DRB
RPS
RTH
RL
VTH
IL
1KΩ